¡MADRID!

ÁREA DE GOBIERNO DE DESARROLLO URBANO SOSTENIBLE

PLAN DIRECTOR DEL EJE ATOCHA - CAMINO REAL

LEYENDA

- ACERA
- APARCAMIENTO
- APARCAMIENTO MOTOS
- CALZADA
- CALZADA AL MISMO NIVEL ACERA
- CALZADA AL MISMO NIVEL ACERA
- ZONA AJARDINADA
- SENTIDO CIRCULACION
- ARBOL EXISTENTE
- ARBOL NUEVO
- ITINERARIO PEATONAL
- CONTENEDORES SOTERRADOS PARA RESIDUOS SOLIDOS

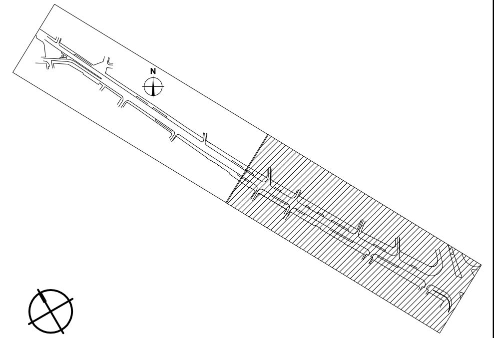

PLANO DE PROPUESTA

RESUMEN DE DIRECTRICES Y SECCIONES DEL VIARIO

ESCALA: 1/200 Y 1/1000	PLANO Nº: P.1.1
FECHA: SEPTIEMBRE 2015	

AUTOR DEL PLAN DIRECTOR:
CAMINO ALVAREZ MUÑOZ
ARQUITECTA